HiluX

IP44

# HiluX D1

LED-indbygningsspot 12 V med D1-driver

| | |
|---|---|
| **Forsyningsspænding** | **12 V DC (SELV)** |
| **Effekt** | **2,8 W** |
| **Lysstrøm** | **250 lm** |
| **Farvetemperatur** | **2700 K** |
| **Farvegengivelse** | **CRI 97** |
| **Spredningsvinkel** | **60°** |
| **IP-klasse** | **IP44** |
| **Beskyttelsesklasse** | **III (SELV)** |
| **Dæmpbar** | **Via D1-driver** |
| **Mål** | **ø68 × 13 mm** |
| **Indbygningsdybde** | **10 mm** |
| **Hulmål** | **ø56 mm** |
| **Energiklasse** | **F** |
| **Mindsteafstand i lysets retning** | **0,1 m** |
| **Driverindgang** | **220-230 V AC, 50/60 Hz** |
| **Driverudgang** | **12 V DC, maks. 1 A, maks. 12 W** |
| **Driver** | **II, IP20, kun til tørre rum** |
| **Maks. pr. driver** | **4 × D1** |

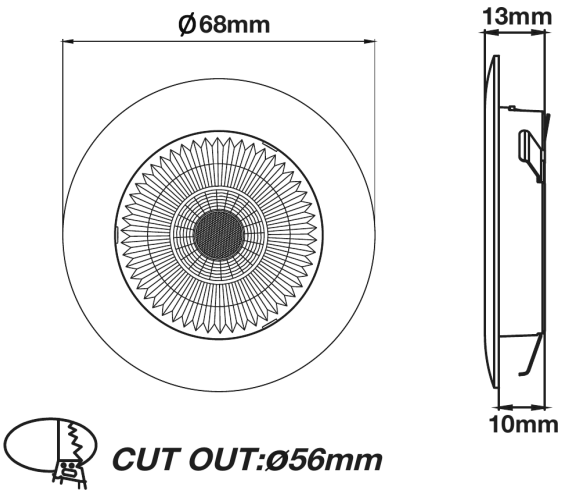


**1**

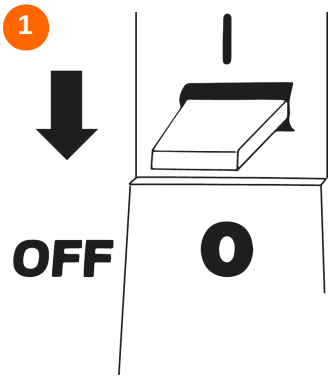


**2**

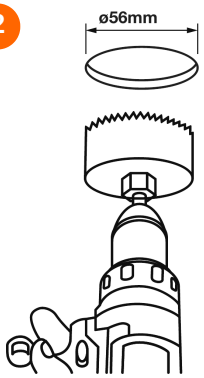


**3**

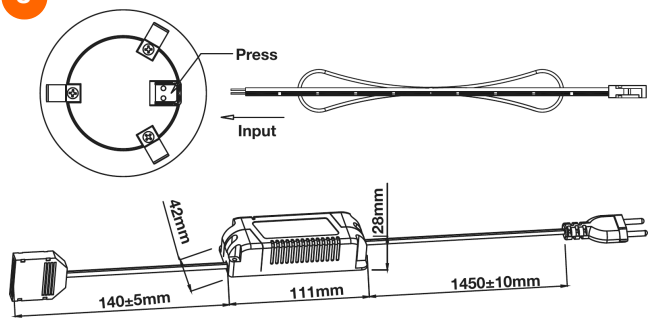


**4**

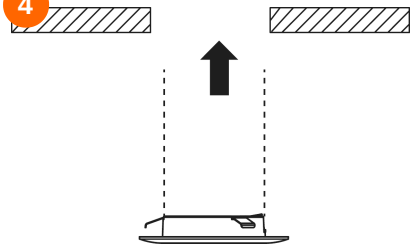

**5**



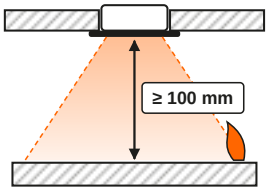


Mindsteafstand til brændbare materialer foran lyset

**D1-spotten drives med 12 V DC sikkerhedslavspænding (SELV). Brug den kun med HiluX D1-driveren. Tilslut aldrig spotten direkte til netspænding.**

HiluX

IP44

## DA Dansk

### Sikkerhed

- D1-spotten drives med 12 V DC sikkerhedslavspænding (SELV). Brug den kun med HiluX D1-driveren. Tilslut aldrig spotten direkte til netspænding.
- Tilslut maks. 4 D1-spots (maks. 12 W) til én D1-driver.
- Spotten er IP44 og må bruges i fugtige rum. Driveren er IP20 og må kun bruges indendørs i tørre rum. Tildæk ikke driveren og hold den væk fra vand og varme.
- Hold en afstand på mindst 0,1 m mellem spottens forside og brændbare materialer i lysets retning.
- Driverens netledning kan ikke udskiftes. Hvis ledningen er beskadiget, skal driveren kasseres.
- Driveren tilsluttes en stikkontakt med sit netstik. Tilslutning til den faste installation må kun udføres af en autoriseret elinstallatør.
- Brug ikke produktet, hvis armaturet, driveren eller kablerne er beskadigede.
- Foretag ikke ændringer på produktet.

### Installation

1. Tag driverens stik ud af stikkontakten (fig. 1).
2. Skær et hul på ø56 mm (fig. 2). Indbygningsdybde 10 mm.
3. Tryk på udløseren på spottens klemme, før 12 V-kablet ind og slip udløseren. Sæt kablet i driverens fordelerboks (fig. 3).
4. Skub spotten ind i hullet, til den sidder plant (fig. 4 og 5).
5. Sæt driverens stik i stikkontakten.

### Brug og dæmpning

D1-driveren kan dæmpes på 230 V-forsyningssiden med en bagkantsdæmper (fasesnit), der er beregnet til LED-belastning. Overhold dæmperens minimumsbelastning. En uegnet dæmper kan give flimren.

### Rengøring og vedligeholdelse

Afbryd netspændingen og lad armaturet køle af før rengøring. Rengør med en tør, blød klud. Brug ikke opløsningsmidler, skuremidler eller vandstråler.

### Lyskilde og driver

Dette produkt indeholder en lyskilde i energiklasse F. LED-lyskilden må kun udskiftes af en kvalificeret person. Brug kun originale HiluX-reservedele, som fås hos Light Solutions ApS. D1-driveren kan udskiftes af brugeren: tag stikket ud og frakobl de tilsluttede spots.

### Bortskaffelse

Produktet må ikke bortskaffes sammen med husholdningsaffald. Aflever det på et indsamlingssted for elektronikaffald.

### Overensstemmelse

Produktet overholder gældende EU-lovgivning. EU-overensstemmelseserklæringen kan rekvireres hos Light Solutions ApS. Batch: se datokoden på produktet. **Gem denne vejledning.**